PILAR P38 30x40 (1x)

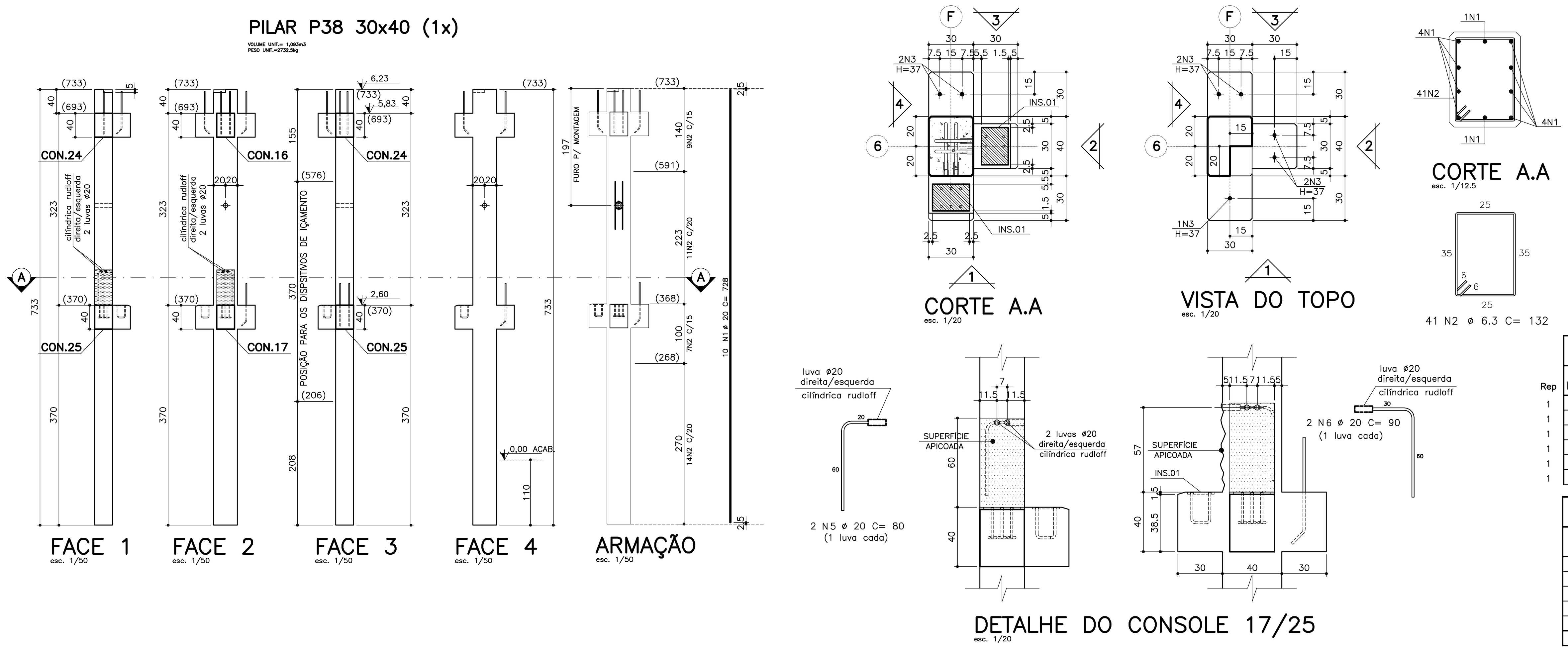

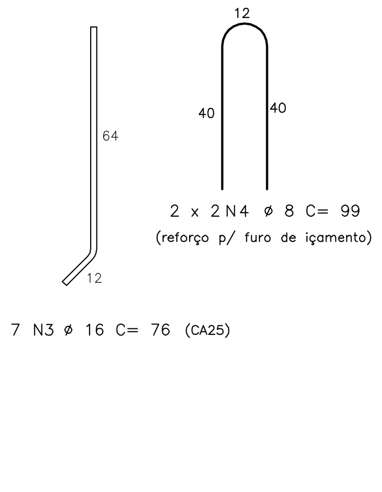

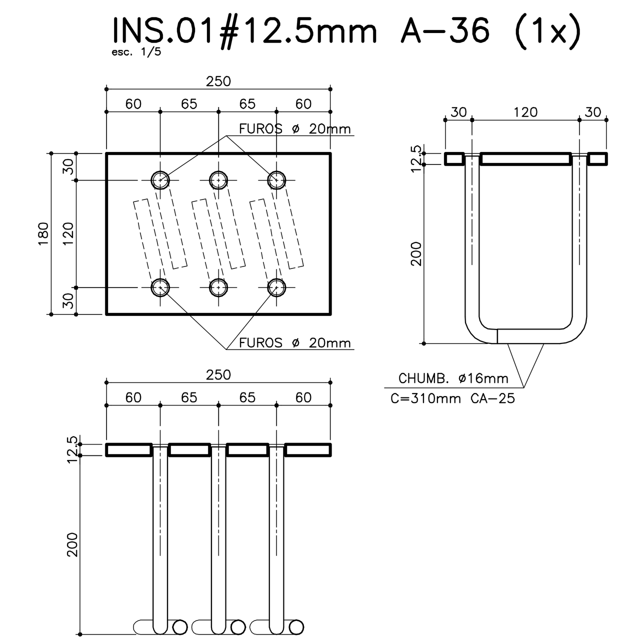

LISTA DE FERROS

Rep	POS.	ø	Q	COMPRIMENTOS UNIT.(cm)	TOTAL (m)
1	1	20	10	728	72.80
1	2	6.3	41	132	54.12
1	3	16	7	76	5.32
1	4	8	4	99	3.96
1	5	20	2	80	1.60
1	6	20	2	90	1.80

RESUMO AÇO CA-50A

ø	COMPRIMENTO (m)	PESO (Kg)
6.3	54.12	14
8	3.96	2
16	5.32	9
20	76.20	191
TOTAL		216

PILAR P37 30x40(1x)

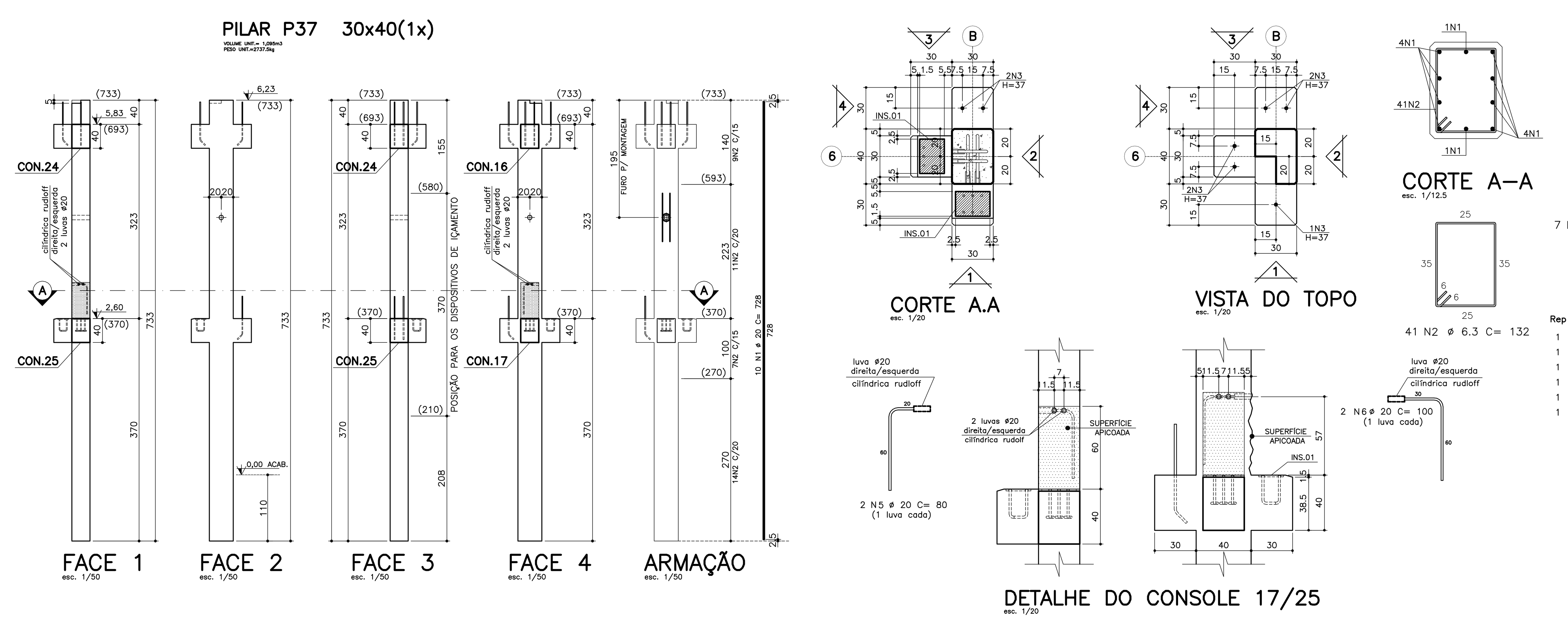

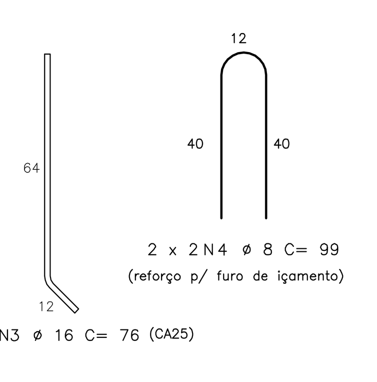

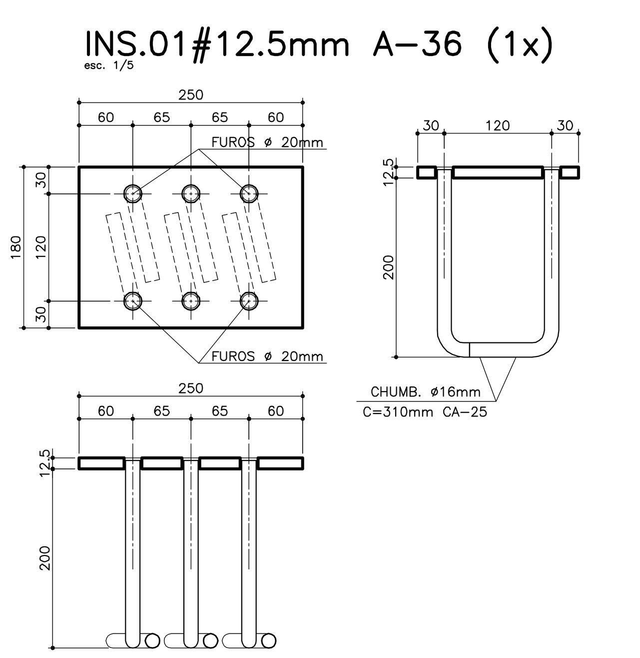

LISTA DE FERROS

Rep	POS.	ø	Q	COMPRIMENTOS UNIT.(cm)	TOTAL (m)
1	1	20	10	728	72.8
1	2	6.3	41	132	54.12
1	3	16	7	76	5.32
1	4	8	4	99	3.96
1	5	20	2	80	1.6
1	6	20	2	100	2

RESUMO AÇO CA-50A

ø	COMPRIMENTO (m)	PESO (Kg)
6.3	54.12	14
8	3.96	1
16	5.32	9
20	76.4	191
TOTAL		215

PILAR P35 30x60 (1x)

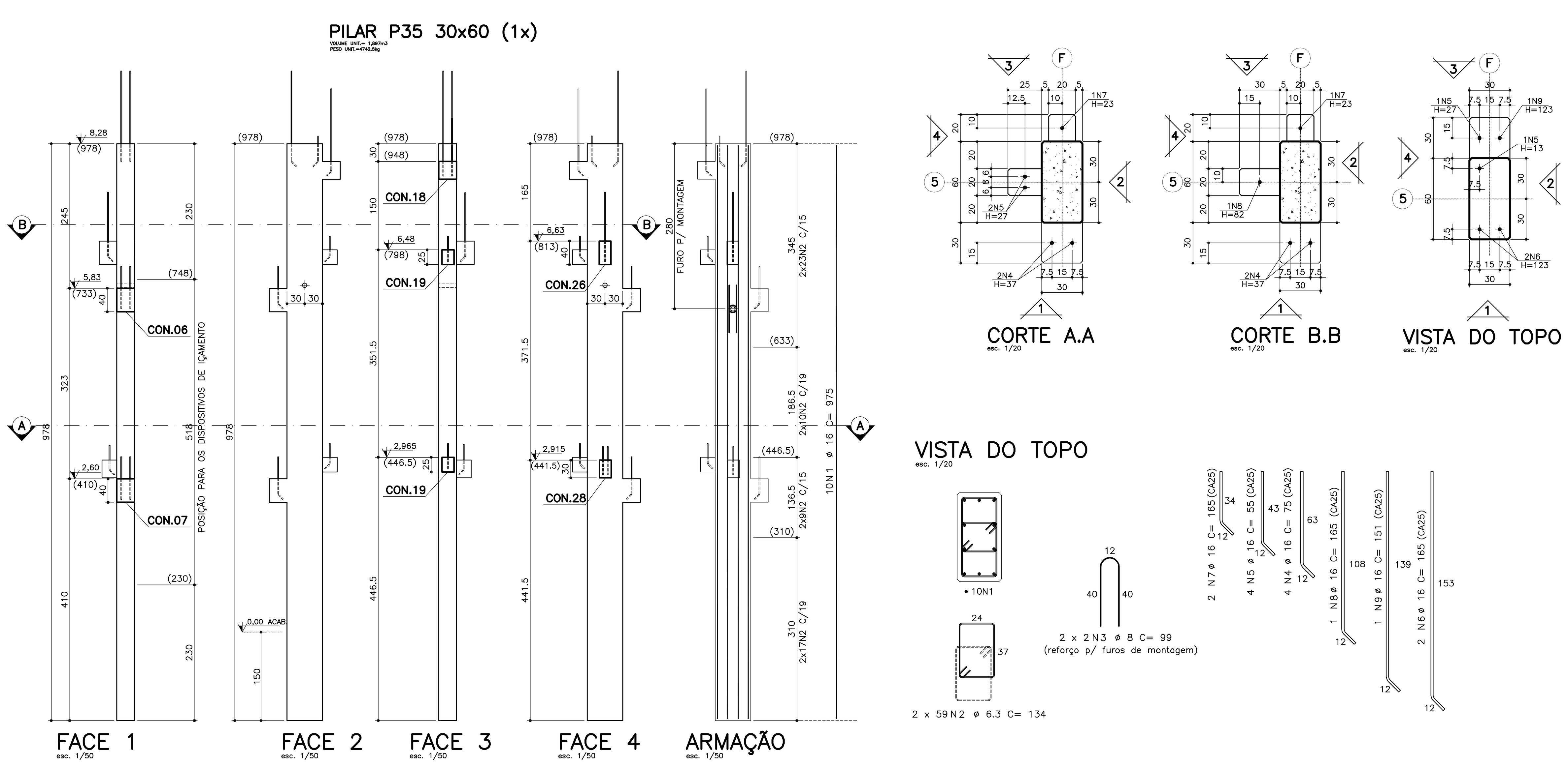

LISTA DE FERROS

Rep	POS.	ø	Q	COMPRIMENTOS UNIT.(cm)	TOTAL (m)
1	1	16	10	975	97.5
1	2	6.3	118	134	158.12
1	3	8	4	99	3.96
1	4	16	4	75	3
1	5	16	3	55	1.65
1	6	16	2	165	3.3
1	7	16	2	165	3.3
1	8	16	1	165	1.65
1	9	16	1	151	1.51

RESUMO AÇO CA-50A

ø	COMPRIMENTO (m)	PESO (Kg)
6.3	158.12	40
8	3.96	2
16	111.91	179
TOTAL		221

PILAR P36 30x60 (1X)

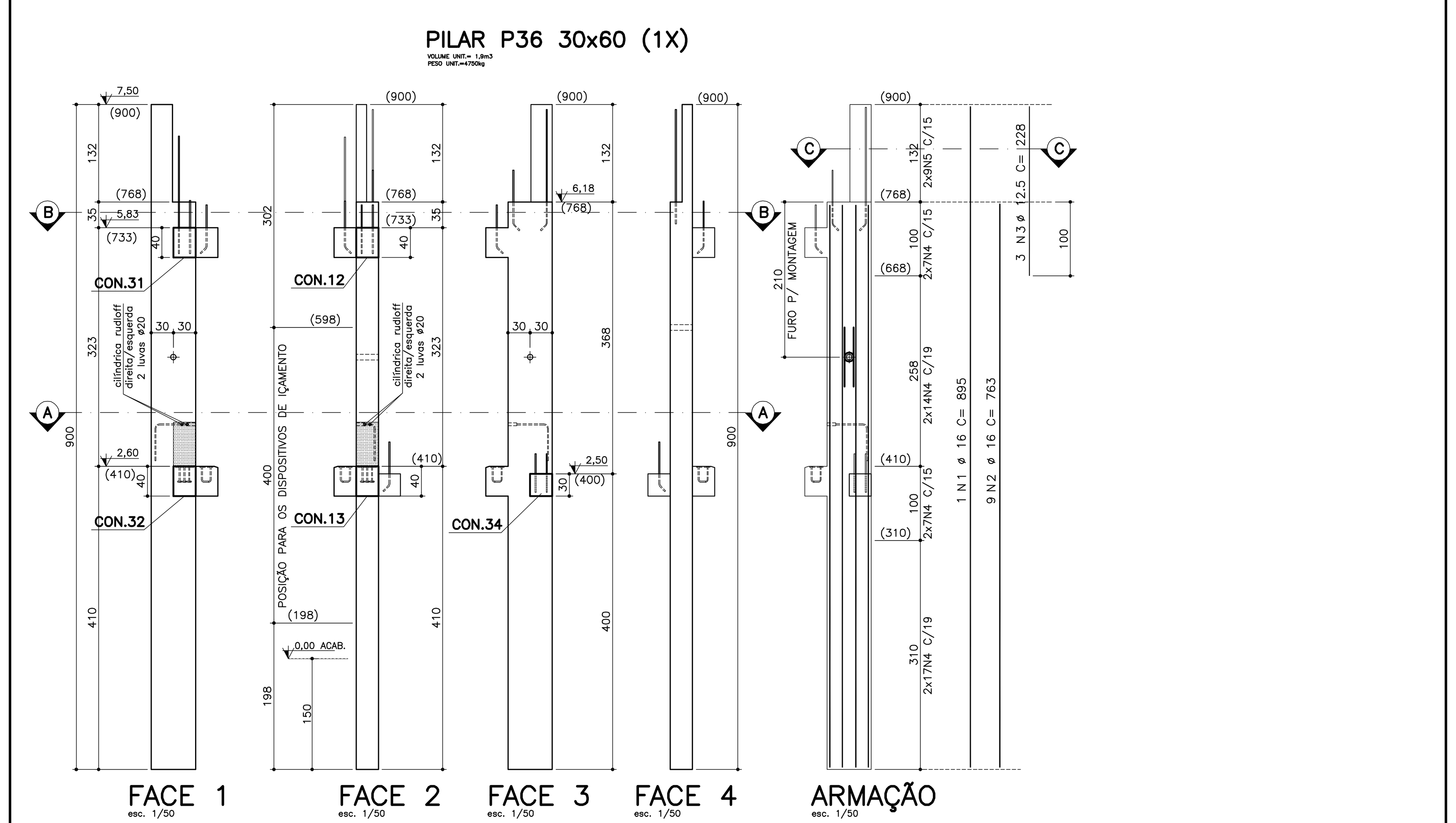

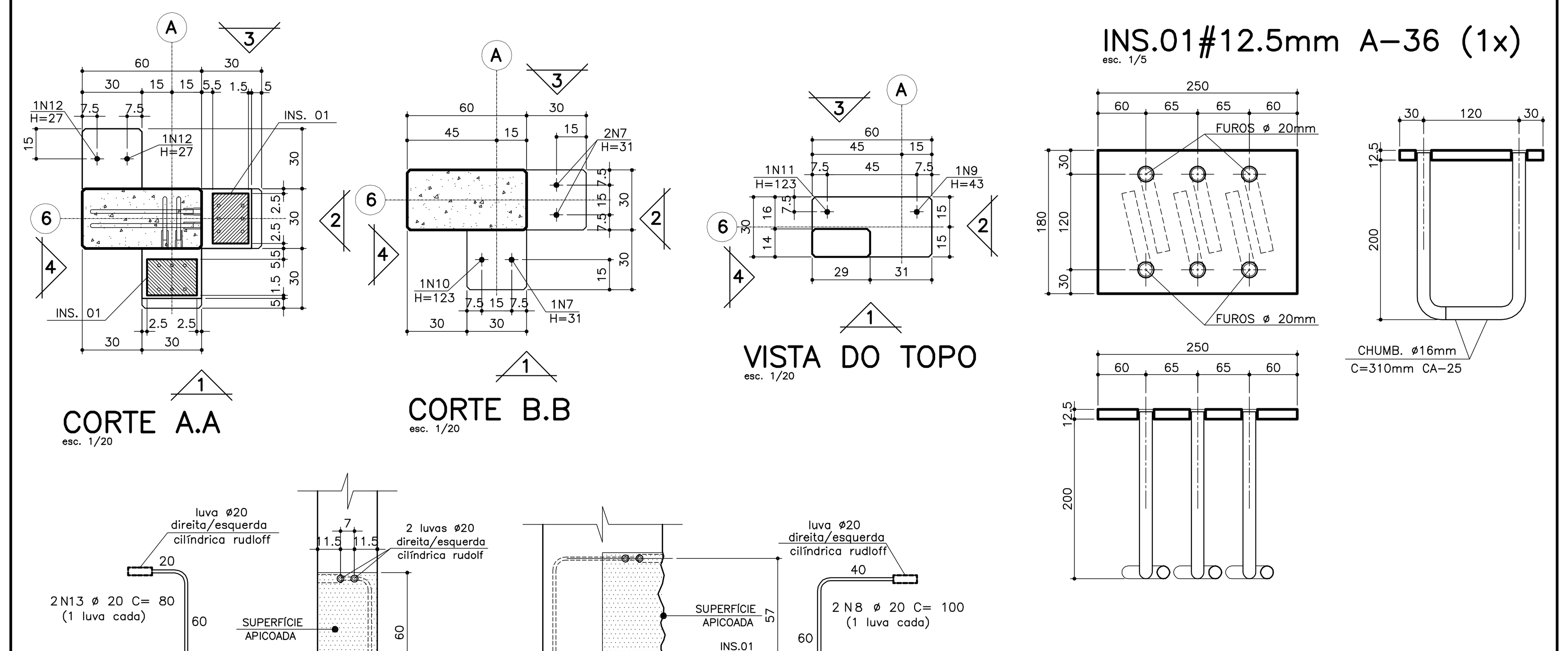

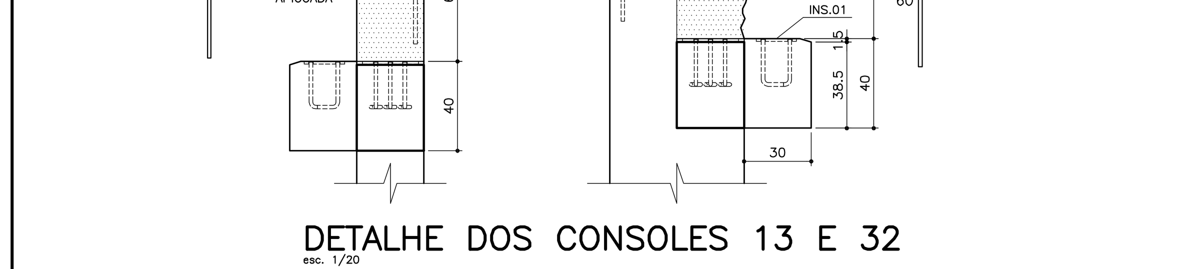

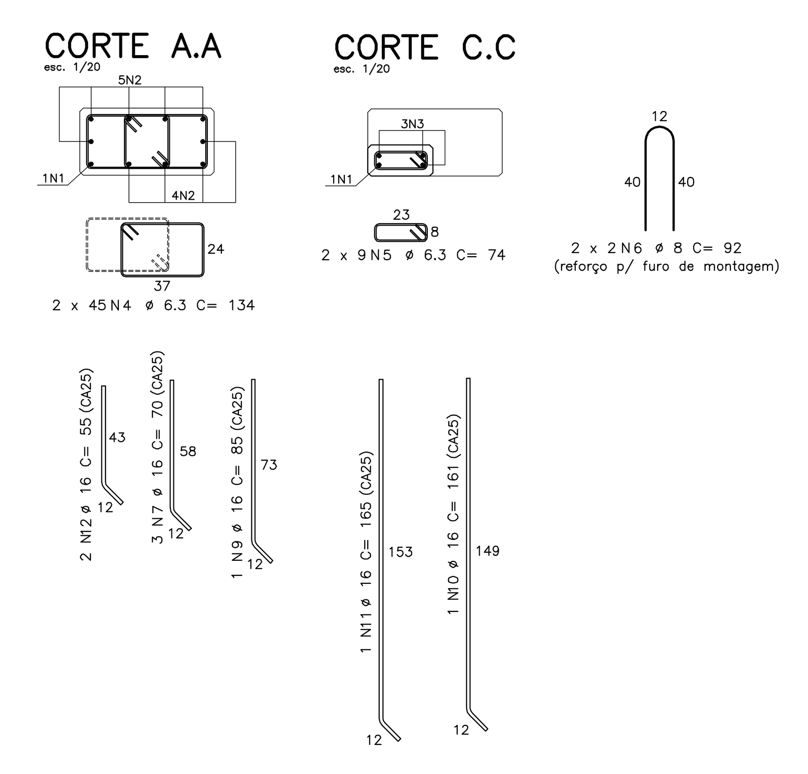

LISTA DE FERROS

Rep	POS.	ø	Q	COMPRIMENTOS UNIT.(cm)	TOTAL (m)
1	1	16	1	895	8.95
1	2	16	9	763	68.67
1	3	12.5	3	228	6.84
1	4	6.3	90	134	120.6
1	5	6.3	18	74	13.32
1	6	8	4	92	3.68
1	7	16	3	70	2.1
1	8	20	2	100	2
1	9	16	1	85	0.85
1	10	16	1	161	1.61
1	11	16	1	165	1.65
1	12	16	2	55	1.1
1	13	20	2	80	1.6

RESUMO AÇO CA-50A

ø	COMPRIMENTO (m)	PESO (Kg)
6.3	133.92	33
8	3.68	1
12.5	6.84	7
16	84.93	136
20	3.6	9
TOTAL		186

OBS: OS PILARES P17 e P25 a P30 NÃO EXISTEM.

NOTAS GERAIS :

01 - NÃO TIRAR MEDIDAS EM ESCALA.
02 - CONFERIR MEDIDAS NA OBRA.
03 - MEDIDAS EM CENTIMETROS, NÍVEIS EM METROS.
04 - NÍVEL DE REFRÊNCIA VER PROJETO ARQUITETÔICO.
05 - CONCRETO:
. fck > 40 MPa.
. E_{cs} > 30104 MPa - MÓDULO DE ELASTICIDADE SECANTE.
. RELAÇÃO ÁGUA / CIMENTO, EM MASSA, a/c ≤ 0,45 L/kg
. CONSUMO MÍNIMO DE CIMENTO C 380 Kg/m3

06 - AÇO:
. CA50 fyk = 500 MPa
. CA60 fyk = 600 MPa

07 - AGRESSIVIDADE AMBIENTAL CONSIDERADA, CLASSE II

08 - DEVERÃO SER OBSERVADOS UM ADEQUADO CONTROLE DE QUALIDADE E RÍGIDOS LIMITES DE TOLERÂNCIA DA VARIABILIDADE DIMENSIONAL DAS PEÇAS, DURANTE A EXECUÇÃO p/ GARANTIR TOLERÂNCIAS DE EXECUÇÃO
Δ c = 5 mm, NOS COBRIMENTOS NOMINAIS INDICADOS NESTE PROJETO

9) - CURA: APÓS FIM DE PEGA, APLICAR MEMBRANA DE CURA, SÃO EMULSÕES À BASE DE POLÍMEROS NOTADAMENTE PVA (CONSULTAR FABRICANTE)OU CURA ÚMIDA COM BIDIN OU SACARIA SATURADOS. DEVE PROLONGAR-SE ATÉ QUE O CONCRETO TENHA ALCANÇADO PELO MENOS 75% DA SUA RESISTÊNCIA FINAL.

OBS: NECESSIDADE DA CURA DO CONCRETO. - EVITA-SE EVAPORAÇÃO DA ÁGUA NECESSÁRIA ÀS REAÇÕES QUÍMICAS NAS PRIMEIRAS IDADES QUE PODE PROVOCAR FISSURAS NA SUPERFÍCIE DO CONCRETO E AINDA REDUÇÃO NA SUA RESISTÊNCIA.

7 SALAS DE AULA E LABORATÓRIOS PADRÃO JARDIM DAS ROSAS

12.01.068
Nº215

Nº	MODIFICACOES	APROVACAO	DATA	APROVACAO	DATA	OBSERVACOES	DESENHOS DE REFERENCIA	N.	APROVACAO	DATA
		AUTOR DO PROJETO		FDE					STENG ENGENHARIA / FDE	

RESPONSÁVEL PELA IMPLANTAÇÃO:
apiacás arquitetos
RESPONSÁVEL TÉCNICO:
PEDRO AMANDO DE BARROS - CAU A74923-0

RESPONSÁVEL PELO PROJETO ESTRUTURAL:
STENG PRO projetos estruturais CREA 730188
E-mail: steng@steng.com.br
Site: www.steng.com.br
MATRIZ | SÃO JOSÉ DO RIO PRETO
Rua XV de Novembro, 3171, 17º Andar
Centro | Edifício Metropolitan Center
Fone: +55 (17) 3233 9920
FILIAL | SÃO PAULO
Rua Purpurina, 155, 7º Andar, Sala 75
Vila Madalena | Edifício West Tower II
Fone: +55 (11) 3522 6568
Resp. Técnicos:
Abrão Selem Neto
Fabrício Munhoz Facio
Mauricio T. Takahashi
Thiago Mazzutti Guerra
Abrão Selem Neto
CREA 5060177011

FUNDAÇÃO PARA O DESENVOLVIMENTO DA EDUCAÇÃO - FDE

Campo	Valor
ESCOLA - NOME/LOCAL	TERRENO BAIRRO DAS FLORES / FARTURA - SP
CÓDIGO	1 2 0 0 6 3 0
INTERVENÇÃO	UNIDADE ESCOLAR COM 07 SALAS DE AULA
Nº LOTE	00
ETAPA/ÁREA TÉCNICA	PROJETO EXECUTIVO DE ESTRUTURA
TIPO PROJETO	PRÉ-MOLDADO
DATA	SET/2014
ETAPA/ÁREA TÉCNICA	PE-EST
CONTEÚDO	PLANTA DE MONTAGEM - PILARES P35,P36,P37,P38
ESCALA	INDICADA
FOLHA	16
REVISÃO	00

1200630_01EPE1600_01