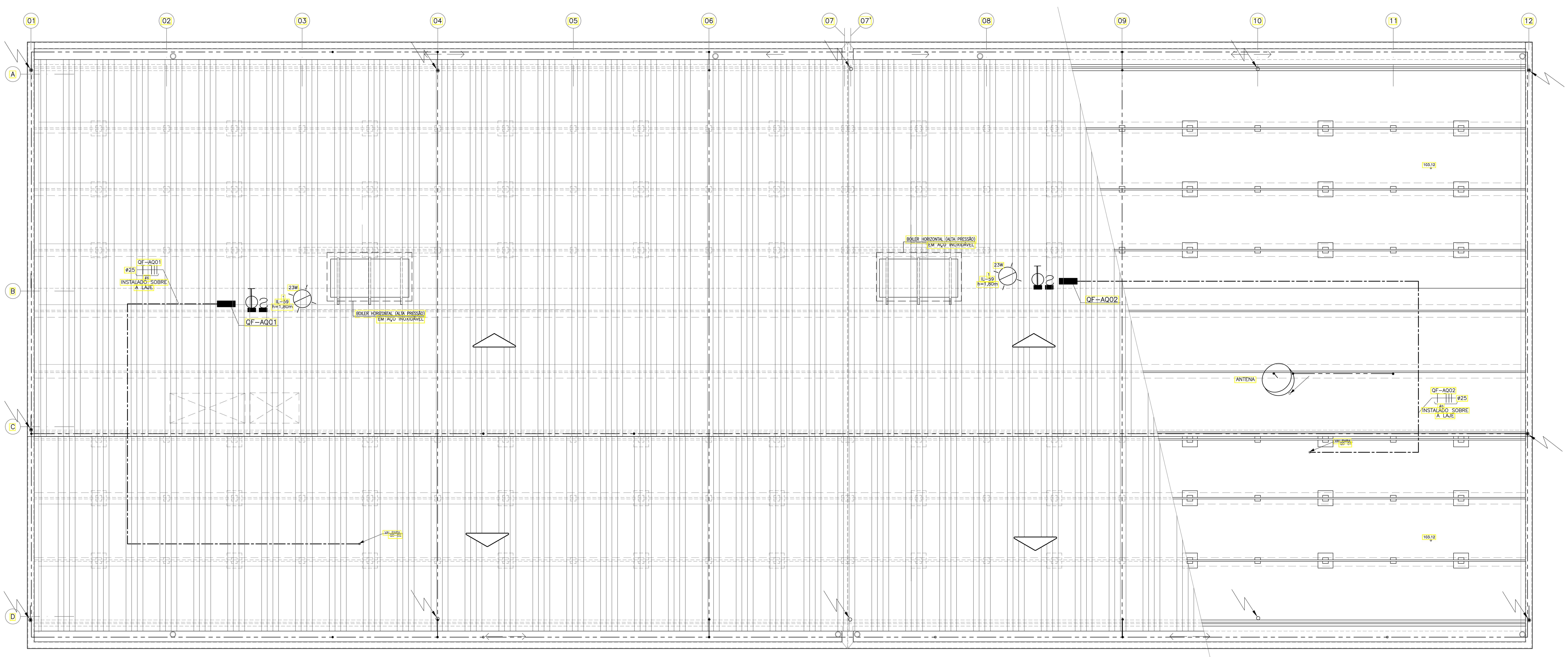

PLANTA DE COBERTURA

PLANTA DE COBERTURA

ESCALA: 1/50

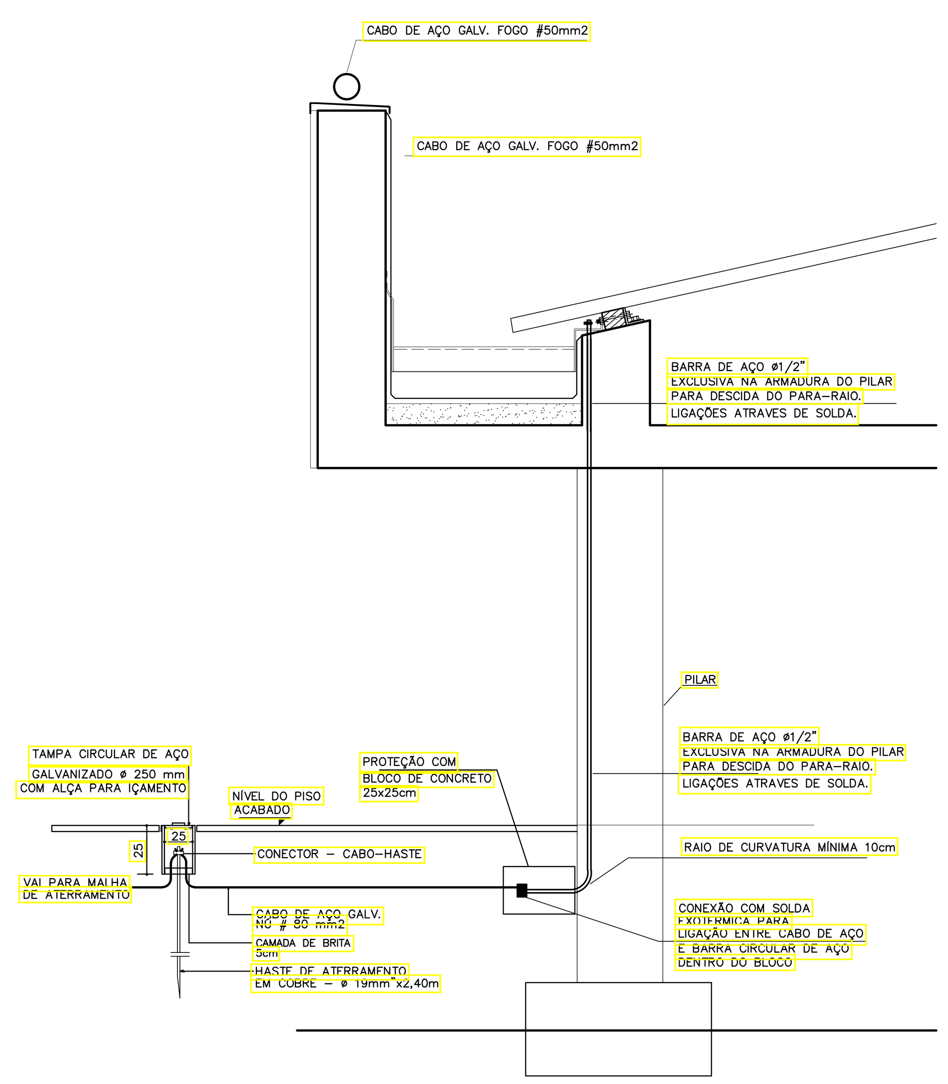

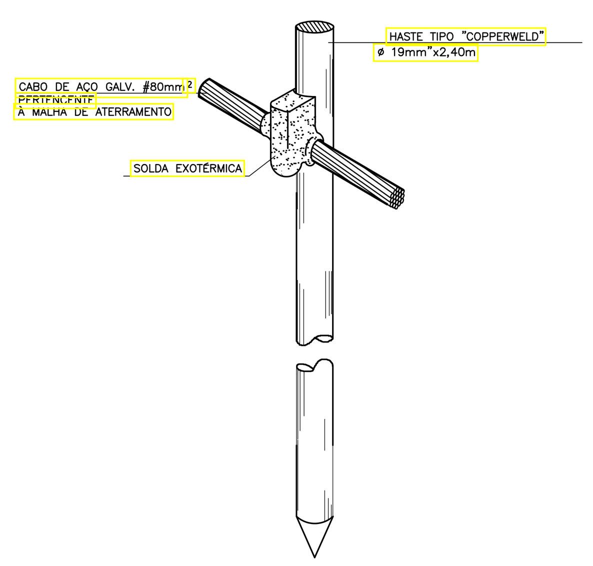

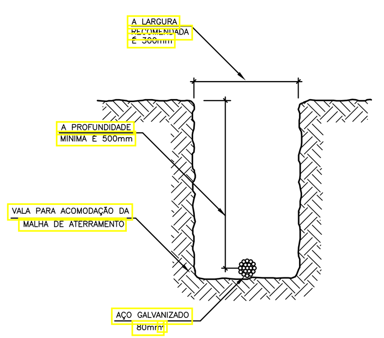

DETALHE DA VALA DA MALHA DE ATERRAMENTO

S/ ESC.

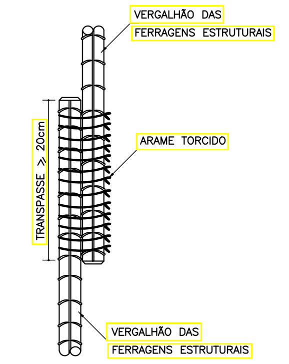

DETALHE DE EMENDA DOS VERGALHÕES
ESTRUTURAIS COM ARAME TORCIDO

S/ ESC.

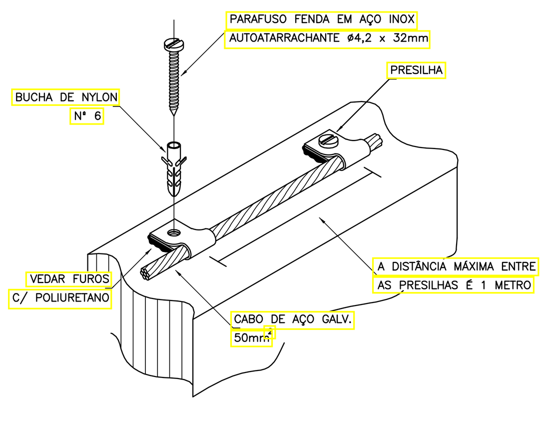

DETALHE DE FIXAÇÃO DO
CABO DE AÇO NA ALVENARIA

S/ ESC.

DETALHE

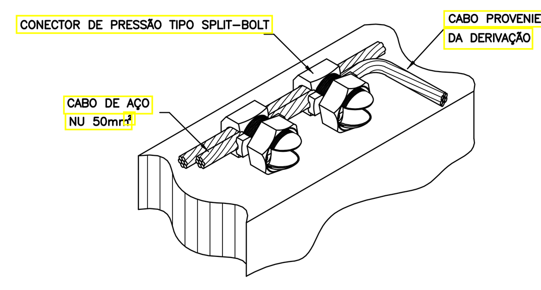

DETALHE DE DERIVAÇÃO
DO CABO DE GAIOLA

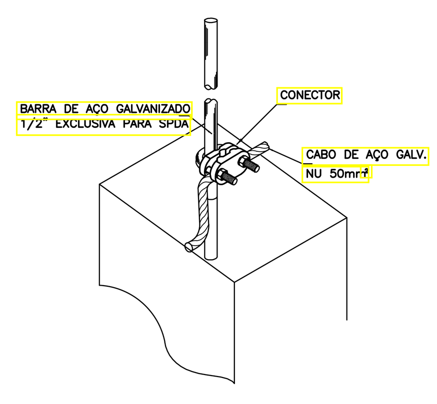

DETALHE DE CONEXÃO
DA BARRA DE AÇO COM CABO DE AÇO

S/ ESC.

DETALHE DA DESCIDA COM A MALHA DE ATERRAMENTO

SEM ESCALA

COD./COR	PENA	ESPESS.
1. RED	7	0.18
2. YELLOW	7	0.25
3. GREEN	7	0.35
4. CYAN	7	0.50
5. BLUE	7	0.70
6. MAGENTA	7	0.13
7. WHITE	7	0.10
10. RED	7	0.25
253. CINZA	253	0.10

Nº	MODIFICACOES	APROVACAO	DATA	APROVACAO	DATA
9					
8					
7					
6					
5					
4					
3					
2					
1					
		AUTOR DO PROJETO		FDE	

OBSERVACOES

DESENHOS DE REFERENCIA | Nº

APROVACAO | DATA
AUTOR DO PROJETO

APROVACAO | DATA
FDE

FUNDAÇÃO PARA O DESENVOLVIMENTO DA EDUCAÇÃO

PROJETO DESENVOLVIDO POR CONSÓRCIO GESTOR PRI-JHE
A PARTIR DO PAD. CR1-E 12.01.045
Resp. Técnico: Eng. Marcos D. Paes CREA: 5060215585

PAD CR-01E-A

403B

FUNDAÇÃO PARA O DESENVOLVIMENTO DA EDUCAÇÃO - FDE

ESCOLA - NOME/LOCAL

CÓDIGO: 1201090

INTERVENÇÃO: CRECHE + PRÉ-ESCOLA -CR-1E-A

No. LOTE: 01

ETAPA/ÁREA TÉCNICA: PROJETO EXECUTIVO DE ELÉTRICA

TIPO PROJETO: PADRÃO CR-1E-A

DATA: ABRIL/2020

ETAPA/ÁREA TÉCNICA: PE-ELE

CONTEÚDO: PLANTA DE COBERTURA E SPDA

ESCALA: 1:50

FOLHA: 04

REVISÃO: 0

1201090_01LPE000400_03